Blenheim Electric Hardwired Towel Warmer

Technical Specifications

Code: W2013



FEATURES:

- Premium 304 stainless steel or mild steel (depending on the finish)
- Non-toxic liquid filled technology (water and glycol) for even heating
- Rust and corrosion protection
- IPX4 for safe use in bathrooms, gyms and spa centers
- Reaches the ideal temperature of 45°-60°C (113°-140°F) in 45 minutes from a cold start
- Adjustable metal wall brackets for flexible applications - whether over tile or drywall etc
- Energy efficient
- Easy to assemble, all parts and instructions included
- CSA highest stamp of approval for quality

Installation - HARDWIRED

- Default power cord location is right column but can be pre-ordered on the left
- Hardwire kit included with wall plate in the same finish

Included: Programmable Wi-Fi Smart Switch

Dimensions (WxHxD):

17 3/4” x 37” x 3 1/2”
(450mm x 940mm x 89mm)

FINISHES:



Model #	Description	Finish	Watts	Volts	Weight (lb)	Metal Type
W2013	17.5"x37" Blenheim Electric Hardwired	Chrome	300W	120V	28	Mild Steel

877 757 8930
cs@icobath.com | www.icobath.com

Diagram and measurements:

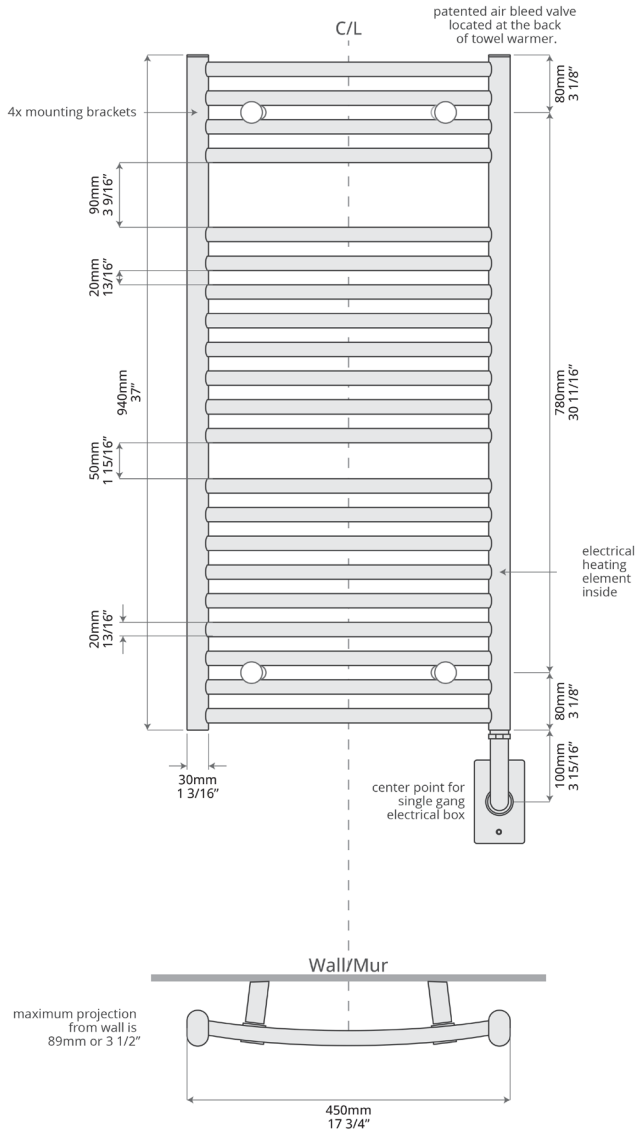

What's in the box:

1 towel warmer (heating element with electrical connection comes attached)
4 screws
4 wall anchors
4 set screws
4 mounting brackets (set)
1 allen key
1 hardwire kit
1 programmable controller

Warranty:

Lifetime warranty on towel warmer frame, heating element and timer to the original homeowner/purchaser of the product.
All commercial installations have a 2-year warranty.

Refer to https://icobath.com/resources/warranties/ for full warranty coverage details.

Care & Maintenance:

A periodic wash using warm water and a soft cloth will retain the high quality finish of your towel warmer for many years to come. ON NO ACCOUNT should any household bleaches, detergents, abrasive polishes, steel wool or other cleaning agents be used on this item.

Caution:

- Install in accordance with national and local codes.
- This towel warmer must not be installed upside down.
- Not for installation inside the shower, sauna or any wet locations.

BLENHEIM TOWEL WARMER

INSTALLATION GUIDE

W2013 / W2017
17.5” x 37” Hardwired

877-757-8930
www.icobath.com

Towel Warmer Installation Procedure

STEP 1

Rough-in Requirements (see figure 3)

1. The incoming power feed goes to a deep single gang electrical box (for the controller). This electrical box can be located anywhere in the room, although we recommend it be alongside your light switches.
2. A power feed then goes from the controller electrical box to a single gang electrical box (for towel warmer). The location of this electrical box governs the location of your towel warmer (see figure 2).
3. Wall studs or plywood backing is required in the wall at all bracket locations. See figure 2 for bracket locations.

STEP 2

Installation Instructions (see figure 1)

1. Check all items have been received. You should have received a towel warmer, hardwire kit, programmable controller and mounting bracket kit. Read all instructions before continuing.
2. Fix wall supports “A” to the wall using the screws provided and in locations as shown on figure 2. The wall supports should protrude from the wall angled away from each other on both sides (see figure 2).
3. Assemble the threaded pin “B”, the washer “C”, the bush “D” with the threaded head “E”, between the second and third upper and lower tubes of the towel warmer.
4. Hang and adjust the towel warmer using set screws “F” to lock pin “B” in the wall bracket “A”. Ensure the towel warmer is firmly and safely fixed.

Figure 1

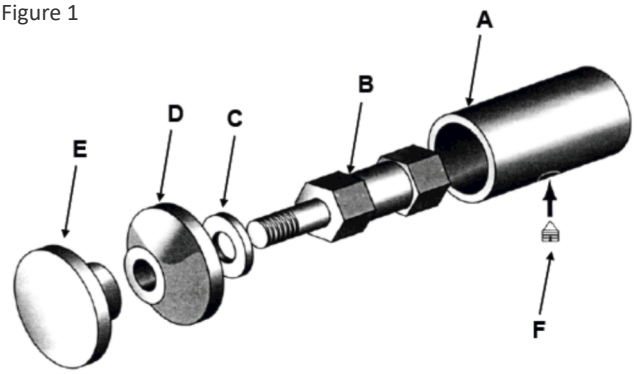



STEP 3

Hardwire Connection (see figure 4)

Do not connect the towel warmer to the power supply until all instructions have been read and installation carried out in accord with them. The heating element is 150W, 300W or 450W 110V. The element conforms to UL standards and the unit to CSA standards (File ref: 229718). Ensure the CSA label is visible. TURN OFF POWER SUPPLY BEFORE PROCEEDING.

1. Feed the electrical cord located at the bottom of the towel warmer first through the round tube “G” and then through the cover plate “F”.
2. Complete all electrical connections as shown in figure 3.
3. Fit tube “G” over towel warmer element sleeve until it meets the hexagonal chrome collar.
4. Push cover plate “F” onto tube.
5. Screw cover plate to electric box with the enclosed screws. Adjust where necessary.

877-757-8930
www.icobath.com

Technical Drawing

Figure 2

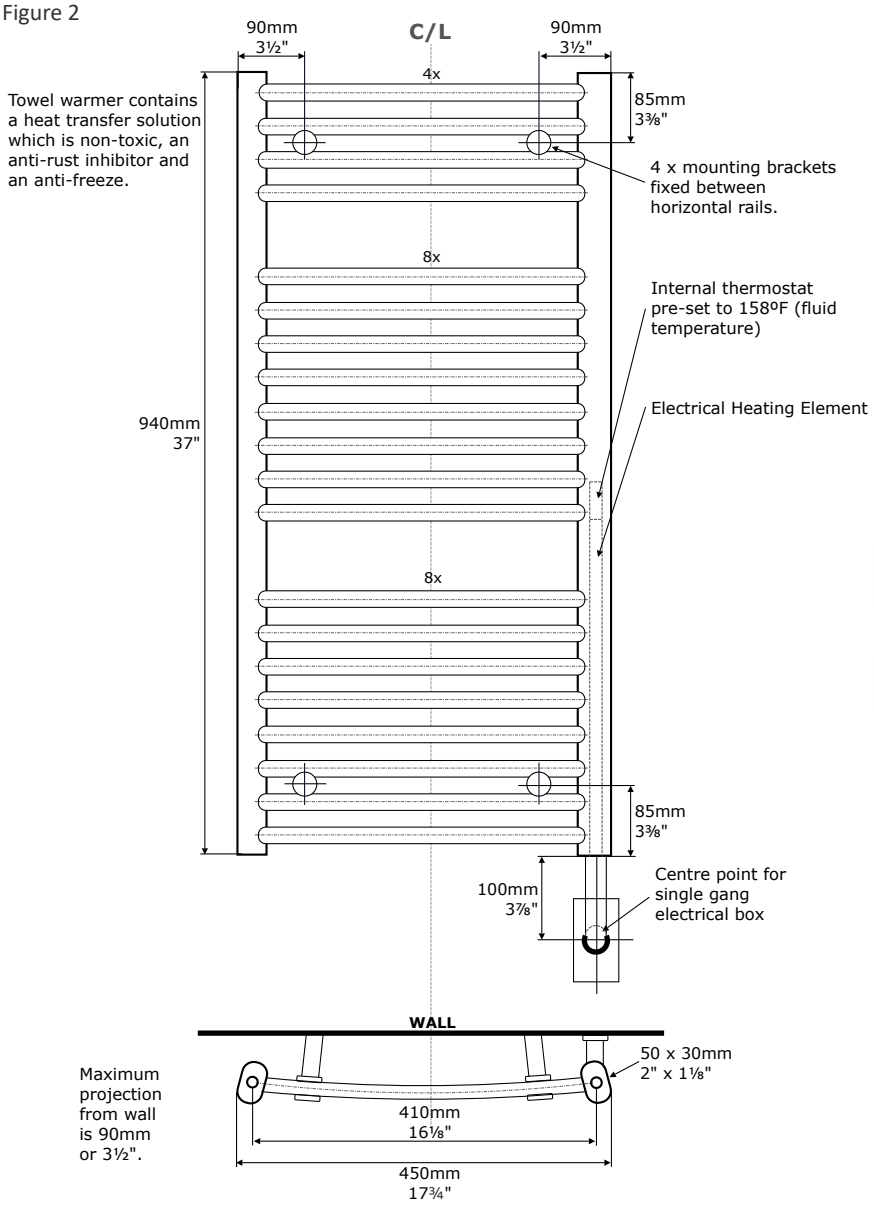

Figure 3

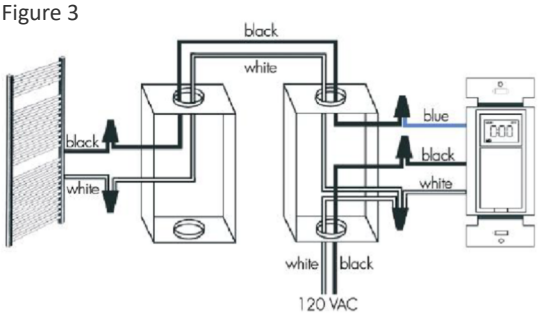

Figure 4

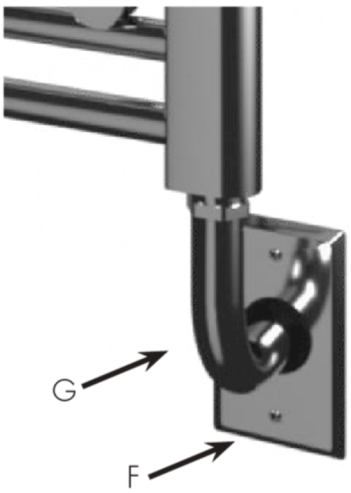

Warning: In case of damage or failure of the towel warmer the unit should be returned to the manufacturer or their distributor. The warranty of 2 years on the heating element and limited lifetime on the towel warmer frame is NOT VALID in case of improper use or installation. Do not hang towel warmer upside down. Product is designed for use within Canada and the United States only.

Specifications

Model #	Description	Finish	Weight (lb)	Element Size	Output (BTU)	WxH (mm)	WxH (Inches)	Metal Type
W2013	Electric Hardwire	Chrome	28	300W	1024	450 x 940	17.5 x 37	Mild Steel
W2017	Electric Hardwire	Oil Rubbed Bronze	28	300W	1024	450 x 940	17.5 x 37	Mild Steel

Heating Element Specifications: 150 watt / 300 watt / 450 watt, 12" long / 18” long / 23” long, 110 volt, 60 Htz, IP55 cord, ULC approved
Material Specifications: Mild Steel - Din 2394 Quality - ST 34-2 KB
Warranties:

- Towel Warmer Frame: Limited lifetime warranty. Refer to www.icobath.com for full warranty coverage details.
- Heating Element: 2 years
- Programmable Controller: 2 years

Fixings: Screws, and Allen Key (if needed) are included.
Heating Element Location: Right-hand vertical tube unless specified otherwise.
Care & Maintenance: A periodic wash using warm water and a soft cloth will retain the high quality finish of your towel warmer for many years to come. ON NO ACCOUNT should any household bleaches, detergents, abrasive polishes, steel wool or other cleaning agents be used on this item.

Blenheim Chauffe-serviette - Câblage électrique

Spécifications techniques

Code: W2013



CARACTÉRISTIQUES:

- Acier inoxydable 304 de haute qualité ou acier doux (selon la finition)
- Technologie de remplissage liquide non toxique (eau et glycol) pour un chauffage uniform
- Protection contre la rouille et la corrosion
- IPX4 pour une utilisation en toute sécurité dans les salles de bains, les salles de sport et les centres de spa
- Atteint la température idéale de 45°-60°C (113°-140°F) en 45 minutes à partir d'un démarrage à froid
- Supports muraux métalliques réglables pour des applications flexibles - sur du carrelage ou des cloisons sèches, etc.
- Efficace sur le plan énergétique
- Facile à assembler, toutes les pièces et les instructions sont incluses
- Label de qualité CSA le plus élevé

Installation - CÂBLÉE

- Le cordon d'alimentation est placé par défaut dans la colonne de droite, mais il peut être commandé à l'avance dans la colonne de gauche
- Kit de câblage inclus avec plaque murale dans la même finition

Inclus: Interrupteur intelligent Wi-Fi programmable

FINITIONS:



Dimensions (LxHxP):

17 3/4" x 37" x 3 1/2"
(450mm x 940mm x 89mm)

Modèle #	Description	Finition	Watts	Volts	Poids (l)	Type de métal
W2013	17.5"x37" Blenheim Câblage électrique	Chrome	300W	120V	28	Acier doux

Schéma et mesures:

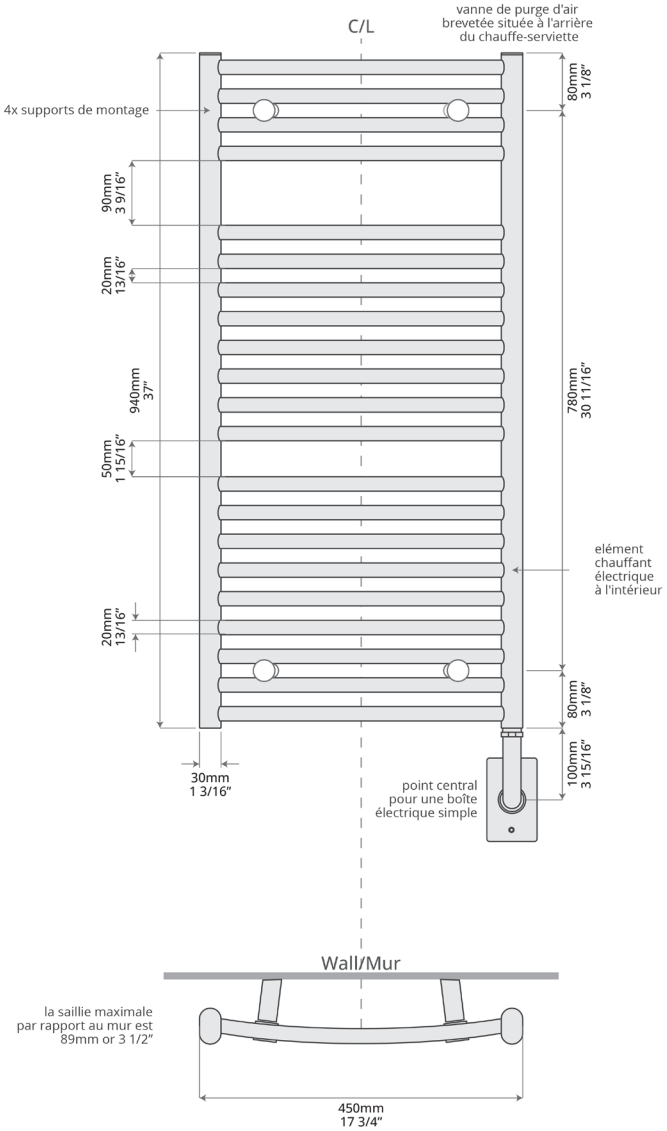

Que contient la boîte?

1 chauffe-serviette (élément chauffant avec le branchement électrique est fourni)
4 vis
4 ancrages muraux
4 vis de réglage
4 supports de montage (jeu)
1 clé allen
1 kit de quincaillerie
1 contrôleur programmable

Garanties:

Le cadre du chauffe-serviettes et l'élément chauffant sont garantis à vie au propriétaire/acheteur initial du produit.
Toutes les installations commerciales bénéficient d'une garantie de 2 ans.

Se référer à https://icobath.com/resources/warranties/ for full warranty coverage details.

Entretien et maintenance:

Un lavage périodique à l'eau chaude et à l'aide d'un chiffon doux permettra de conserver la finition de haute qualité de votre produit ICO pendant de nombreuses années. Il ne faut en AUCUN cas utiliser des produits de blanchiment, des détergents, des produits de polissage abrasifs, de la laine d'acier ou d'autres agents de nettoyage sur cet article.

Attention:

- Installer conformément aux codes nationaux et locaux.
- Ce chauffe-serviettesne doit pas être installé à l'envers.
- Il ne doit pas être installé à l'intérieur d'une douche, d'un sauna ou de tout autre endroit humide.

BLENHEIM CHAUFFE-SERVIETTES

GUIDE D'INSTALLATION

W2013 / W2017
Console murale 17,5 po x 37 po

877-757-8930
www.icobath.com

Procédure d'installation du chauffe-serviettes

Étape 1

Exigences générales (voir figure 3)

1. L'alimentation électrique entrante est acheminée vers un boîtier électrique à un seul groupe profond (inur le contrôleur). Ce boîtier électrique peut être situé n'iminrte où dans la pièce, bien que nous vous le recommandions juste à côté de vos interrupteurs.
2. Une alimentation électrique passe ensuite du boîtier électrique du contrôleur à un boîtier électrique simple (inur chauffe-serviettes). L'emplacement de cette boîte électrique détermine l'emplacement de votre chauffe-serviettes (voir figure 2).
3. Des montants muraux ou un contreplaqué sont nécessaires dans le mur à tous les emplacements des supinrts. Voir la figure 2 inur l'emplacement des supinrts.

Étape 2

Instructions d'installation (voir figure 1)

1. Vérifiez que tous les articles ont été reçus. Vous devriez avoir reçu un chauffe-serviettes, un ensemble de câblage, un contrôleur programmable et un kit de supinrt de montage. Lisez toutes les instructions avant de continuer.
2. Fixez les supports muraux «A» au mur à l'aide des vis fournies et aux emplacements indiqués sur la figure 2. Les supports muraux doivent dépasser du mur en les écartant l'un de l'autre des deux côtés (voir figure 2).
3. Assemblez la goupille filetée «B», la rondelle «C», la douille «D» avec la tête filetée «E», entre les deuxième et troisième tubes supérieur et inférieur du chauffe-serviettes.
4. Accrochez et ajustez le chauffe-serviettes à l'aide des vis de réglage «F» pour verrouiller la goupille «B» dans le support mural «A». Assurez-vous que le chauffe-serviettes est fermement et en toute sécurité fixé.

Figure 1

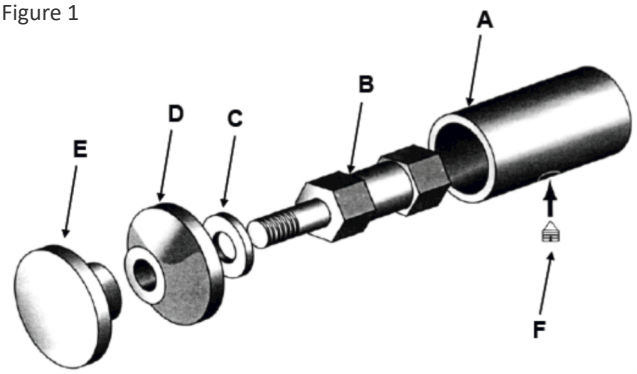



Étape 3

Connexion filaire (voir figure 4)

Ne branchez pas le chauffe-serviettes sur le secteur avant d'avoir lu toutes les instructions et d'avoir procédé à l'installation en conséquence. L'élément chauffant est 150 W, 300 W ou 450W 110 V. L'élément est conforme aux normes UL et l'unité aux normes CSA (référence du fichier : 229718). Assurez-vous que l'étiquette CSA est visible. COUPEZ L'ALIMENTATION AVANT DE PROCÉDER.

1. Faites passer le cordon électrique situé au bas du chauffe-serviettes dans le tube rond « G », puis dans la plaque de recouvrement « F ».
2. Effectuez toutes les connexions électriques comme indiqué sur la figure 3.
3. Montez le tube « G » sur le manchon de l'élément chauffe-serviettes jusqu'à ce qu'il atteigne le collet chromé hexagonal.
4. Inussez le couvercle « F » sur le tube.
5. Visser le couvercle sur le boîtier électrique avec les vis fournies. Ajustez si nécessaire.

Dessin Technique

Figure 2

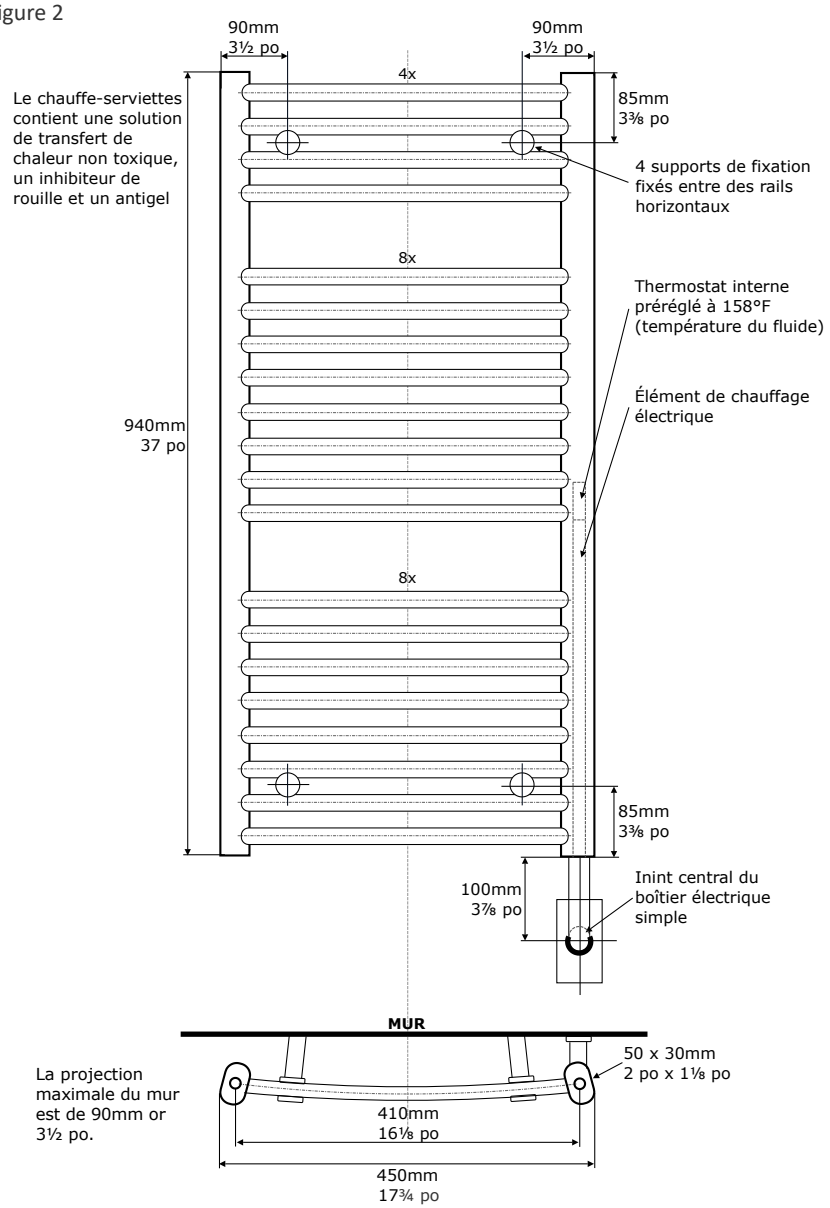

Figure 3

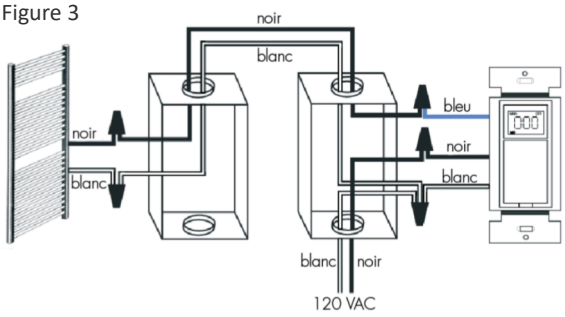

Figure 4

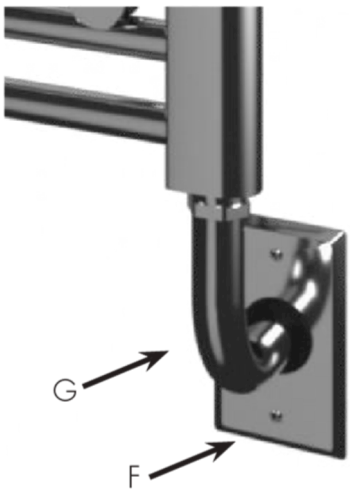

Avertissement: En cas de détérioration ou de défaillance du chauffe-serviettes, l'appareil doit être renvoyé au fabricant ou à son distributeur. La garantie de 2 ans sur l'élément chauffant et la durée de vie limitée sur le cadre du chauffe-serviettes NE SONT PAS VALABLES en cas d'utilisation ou d'installation inappropriées. Ne pas suspendre le chauffe-serviettes à l'envers. Le produit est conçu inur être utilisé uniquement au Canada et aux États-Unis.

877-757-8930
www.icobath.com

Caractéristiques

No de modéle	Description	Finition	Inids (lb)	Taille de l'élément	Sortie (BTU)	LxH (mm)	LxH (inuces)	Type de métal
W2013	Éléments d'alimentation électrique	Chrome	28	300W	1024	450 x 940	17,5 x 37	Acier doux
W2017	Éléments d'alimentation électrique	Bronze huilé	28	300W	1024	450 x 940	17,5 x 37	Acier doux

Spécifications de l'élément chauffant: 150 W / 300 W / 450 W, 12 in de longueur / 18 in de longueur / 23 in de longueur, 110 V, 60 Htz, cordon IP55, approuvé par ULC
Spécifications des matériaux: Acier doux - Qualité Din 2394 - ST 34-2 KB
Garanties:

- Cadre chauffe-serviettes: Garantie à vie limitée. Consultez le site www.icobath.com inur plus de details sur la couverture de la garantie.
- Élément chauffant: 2 ans
- Contrôleur programmable: 2 ans

Fixations: Des vis et une clé Allen (si nécessaire) sont incluses.
Placement de l'élément chauffant: Tube vertical droit, sauf indication contraire.
Entretien et maintenance: Un lavage périodique à l'aide d'eau chaude et d'un chiffon doux préservera la finition de haute qualité de votre chauffe-serviettes pendant de nombreuses années. EN AUCUN CAS, vous devez utiliser de l'eau de Javel, des détergents, des produits de inlissage abrasifs, de la laine d'acier ou d'autres agents de nettoyage domestiques sur cet article.